ВНИМАНИЕ!

При покупке машины требуйте:

– проверки исправности машины путем пробного включения;

– отметки в свидетельстве о приемке и талонах гарантийного ремонта даты продажи, заверенной штампом магазина, наименования и заводского номера машины.

Проверьте комплектность изделия по разделу «Комплектность». Претензии о некомплектности завод принимает только от торгующих организаций.

Запрещается пользоваться шлифовальными или отрезными кругами, имеющими максимальную допустимую рабочую скорость менее 80 м/с!

Запрещается включать машину при нажатом фиксаторе.

Перед использованием электроинструмента ознакомьтесь с руководством по эксплуатации и с указаниями по технике безопасности.

Предостережение: работать только с защитными очками!

Предостережение: периодически проверяйте износ щеток, см. раздел 6, п. 6.4

Убедитесь перед использованием электроинструмента, что Вы понимаете значения символов, нанесенных на машине:

	Работать только с защитными очками!
	Прочитайте инструкцию по эксплуатации!
	Двойная изоляция машины.
	Плавный пуск

Следующие знаки используются по всему данному руководству по эксплуатации:

	Опасность личных травм, поломки или повреждения электроинструмента при несоблюдении требований данного руководства по эксплуатации.
	Опасность поражения электрическим током.
	Пожароопасность.

Настоящее руководство по эксплуатации (РЭ) содержит сведения о технических характеристиках и конструкции машины шлифовальной угловой МШУ-2-230-П производственно-технического назначения (далее по тексту машина), указания, необходимые для правильной и безопасной эксплуатации машины, от соблюдения которых зависит ее надежная работа, а также сведения о хранении и гарантиях изготовителя.

Ручная электрическая машина предназначена для резки и зачистки элементов металлоконструкций и должна эксплуатироваться в районах умеренного климата, исполнение «У», категория размещения 2 по ГОСТ 15150-69, при температурах от минус 15 до плюс 40^0 С.

В связи с совершенствованием машины возможно некоторое расхождение между описанием и фактическим исполнением.

Сертификат соответствия № РОСС RU ME77.B05434 8382681 от 27.10.2008.

Выдан АВТОНОМНОЙ НЕКОММЕРЧЕСКОЙ ОРГАНИЗАЦИЕЙ «РОССИЙСКИЕ ЭЛЕКТРИЧЕСКИЕ МАШИНЫ СЕРТИФИКАЦИЯ» (АНО «РЭМС»).

Срок действия – по 27.10.2011.

Система менеджмента качества предприятия сертифицирована на соответствие требованиям ГОСТ Р ИСО 9001-2015.

1 ТЕХНИЧЕСКИЕ ХАРАКТЕРИСТИКИ

Частота вращения шпинделя с установленным рабочим инструментом,
на холостом ходу, не более……6600 об/мин;

Частота вращения шпинделя при номинальной потребляемой мощности…...4000^{+300}_{-500} об/мин;

Потребляемая мощность,……2000^{+300} Вт;

Номинальное напряжение,……...220 В ±10 %;

Номинальная частота,……50 Гц ±5 %;

Тип электродвигателя……однофазный, коллекторный;

Номинальный режим работы двигателя по ГОСТ Р 52776-2007……S1 (продолжительный);

Класс безопасности машины по ГОСТ Р МЭК 60745-1-2009……II⧈

Габаритные размеры, не более:

длина……...565 мм

ширина……325 мм

высота……..165 мм

Масса без рабочего инструмента, принадлежностей,
токоподводящего кабеля, не более……4,8 кг;

Длина шнура питания от места заделки в ручку до торца вилки, не менее……..……..2,7 м;

Круг шлифовальный (отрезной)…… тип 41 по ГОСТ 21963-2002
диаметр 230 мм
или другие аналогичные,
с рабочей скоростью
не менее 80 м/с.

Направление вращения шпинделя (со стороны выходного вала)……...левое;

Срок службы……3 года.

2 КОМПЛЕКТНОСТЬ

2.1 В комплект обязательной поставки машины входят запасные части, инструмент и принадлежности, перечисленные в таблице 1.

Таблица 1

Наименование	Шифр	Кол., шт
Машина	МШУ-2-230-П	1
Руководство по эксплуатации	МКВИ.298135.013 РЭ	1
Кожух	155.208	1
Ручка	245.069	1
Гайка	474.527	1
Фланец	232.1161	1
Прокладка	ИП-22090000.08-01	1
Упаковка	930 611	1
Инструмент		
Ключ	980.021	1
Запасные части		
Щетка	555.348	2

3 УСТРОЙСТВО И ПРИНЦИП РАБОТЫ

3.1 Машина (рисунок 1) состоит из следующих основных частей: электродвигателя (1), редуктора (2) с фиксатором, поворотной ручки (3) с выключателем, электронным блоком и фильтром подавления радиопомех, ручки боковой (8), кожуха (9).

При нажатии на курок (5) выключателя (4) он фиксируется, машина включается и работает, после нажатия и отпускания клавиши(6) выключателя машина выключается. Электронный блок обеспечивает плавный запуск машины.

Передача вращения от электродвигателя к шпинделю осуществляется через редуктор (2). На шпинделе устанавливается шлифовальный или отрезной круг (10) с помощью фланца (11), прокладки (13) и гайки (12), которая затягивается и ослабляется приложенным гаечным ключом. Шпиндель стопорится фиксатором (14).

Электрическая схема машины представлена на рис. 2.

4 ТРЕБОВАНИЯ БЕЗОПАСНОСТИ

4.1 Электробезопасность при работе машиной обеспечивается двойной изоляцией. Машина соответствует требованиям безопасности ГОСТ Р 60745-1-2009, ГОСТ IEC 60745-2-8-2011, требованиям по шуму и вибрации ГОСТ 12.2.030-2000, ГОСТ 17770-86 и требованиям электромагнитной совместимости ГОСТ Р 51318.14.1- 2009, ГОСТ Р 51317.3.2-2009, ГОСТ Р 51318.14.2-2006 и ГОСТ Р 51317.3.3-2008.

4.2 При использовании машины в производственных условиях необходимо руководствоваться правилами безопасности, действующими на предприятии и разработанными в соответствии с требованиями стандартов безопасности труда применительно к ручным электрическим машинам, правилами эксплуатации электроустановок напряжением до 1000 В, а также правилами безопасности при эксплуатации машин в условиях производства , изложенными в п. 8.12.1.1 и в приложении М ГОСТ Р МЭК 60745-1-2009. Эксплуатация машины частным лицам и в условиях производства разрешается после обязательного изучения настоящего РЭ.

4.3 Применять машину разрешается только в соответствии с назначением, указанным в руководстве. При эксплуатации машины не допускается подвергать её ударам, воздействию грязи, нефтепродуктов, шнур питания должен быть защищен от случайно повреждения (например, подвешен).

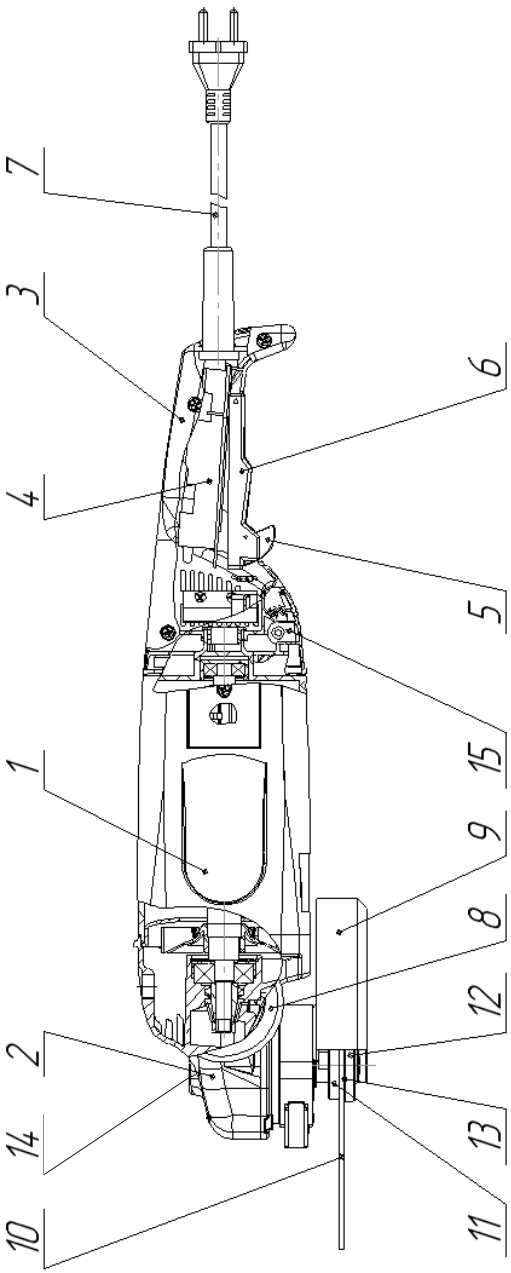

1-электродвигатель; 2-редуктор; 3-ручка с электронным блоком; 4-выключатель с фильтром; 5-курок; 6-клавиша; 7-шнур питания; 8-ручка дополнительная; 9-кожух; 10-круг; 11-фланец; 12-гайка; 13-прокладка; 14-фиксатор шпинделя; 15-фиксатор ручки.

Рисунок 1

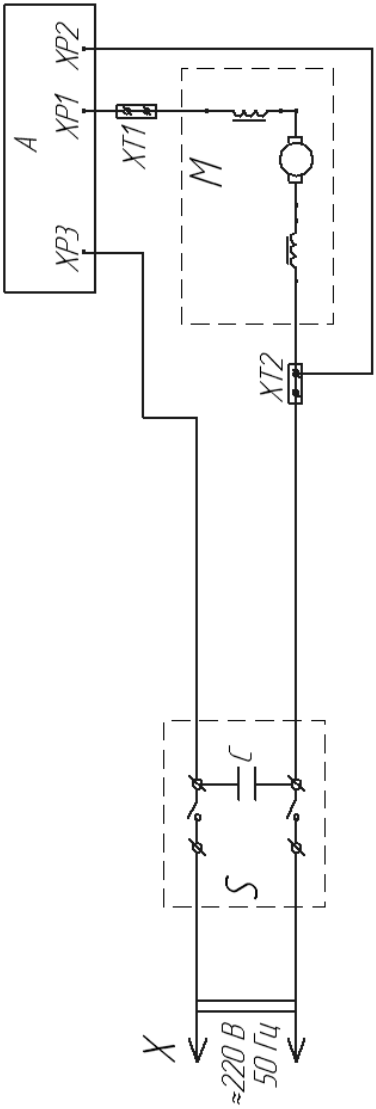

А–Блок электронный; М–электродвигатель; S–выключатель; С–конденсатор; Х–шнур питания; XT1, XT2 – колодка клеммная

Рисунок 2

ВНИМАНИЕ!

ПРИ ИСПОЛЬЗОВАНИИ МАШИНЫ НЕОБХОДИМО СОБЛЮДАТЬ СЛЕДУЮЩИЕ ОСНОВНЫЕ ПРАВИЛА ПО ТЕХНИКЕ БЕЗОПАСНОСТИ В ЦЕЛЯХ ЗАЩИТЫ ОТ ПОРАЖЕНИЯ ЭЛЕКТРИЧЕСКИМ ТОКОМ, ОТ ТРАВМ И ОТ ВОЗНИКНОВЕНИЯ ПОЖАРА.

СОХРАНИТЕ ДАННЫЕ УКАЗАНИЯ ПО ТЕХНИКЕ БЕЗОПАСНОСТИ.

4.4 **Запрещается:**

– работать машиной без защитных очков;

– заземлять машину;

– эксплуатировать машину во взрывоопасных помещениях, в помещениях с химически активной средой, разрушающей металлы и изоляцию;

– эксплуатировать машину в условиях воздействия капель и брызг, а также на открытых площадках во время дождя и снегопада;

– эксплуатировать машину без защитного кожуха, который должен быть установлен таким образом, чтобы защищать оператора от травм, а машину от попадания в вентиляционные отверстия продуктов обработки;

– использовать поврежденный, некруглый или вызывающий сильную вибрацию инструмент;

– использовать отрезные или шлифовальные круги с истекшей гарантией без испытаний их на механическую прочность;

– работать машиной с перегрузкой, характеризующейся чрезмерным снижением частоты вращения шпинделя;

– вносить машину внутрь котлов, резервуаров, источников питания;

– работать машиной с приставной лестницы;

– натягивать, перекручивать шнур питания, подвергать его нагрузкам (ставить на него груз и т.п.);

– непосредственное соприкосновение шнура питания с горячими и маслянистыми поверхностями;

– оставлять присоединенную к питающей сети машину без надзора;

– передавать машину лицам, не изучившим настоящее РЭ;

– обрабатывать материалы, содержащие асбест, цемент, мел и абразивы.

– допускать к машине детей.

– эксплуатировать машину при возникновении какой-либо из перечисленных в п. 4.5 неисправности.

4.5 Неисправности, при наличии которых работа машины недопустима:

– повреждение штепсельной вилки, шнура питания, его защитной оболочки;

– повреждение крышки щеткодержателя;

– нечеткая работа выключателя;

– искрение под щетками, сопровождающееся появлением кругового огня на поверхности коллектора;

– вытекания смазки из редуктора или вентиляционных каналов;

– появление дыма или запаха, характерного для горящей изоляции;

– повышенные шум, стук, вибрация;

– поломка или появление трещин на корпусных деталях, рукоятке.

4.6 Оператор обязан:

– при работе длинные волосы подбирать, носить соответствующую одежду, чтобы ее не захватило подвижными частями;

– на время работы надевать нескользящую обувь;

– при наличии пыли работать в защитной маске;

– при работе держать машину так, чтобы искры летели от себя.

4.7 Машина должна быть отключена от сети штепсельной вилкой после предварительного отключения выключателя:

– при переносе машины с одного рабочего места на другое;
– при перерыве в работе, по окончании работы (смены);
– при замене обрабатывающего инструмента;
– при разборке.

4.8 Машина должна быть отключена выключателем при внезапной остановке (вследствие исчезновения напряжения в сети, заклинивания движущихся деталей и т.п.).

4.9 Корректированные уровни звуковой мощности машины не должны превышать значений, установленных ГОСТ 12.2.030-2000.

4.10 На рабочем месте должны соблюдаться гигиенические нормы уровней шума по ГОСТ 12.1.003-83. Рабочее место при эксплуатации машины в помещении должно быть оборудовано вытяжной вентиляцией и соответствовать ГОСТ 12.1.005-88. Если техническими средствами невозможно обеспечить соблюдение гигиенических норм уровней шума, работающие в зоне повышенного шума должны использовать средства индивидуальной защиты по ГОСТ Р 12.4.255-2011.

4.11 Нормативный коэффициент внутрисменного использования равен 0,12. Суммарное предельное время работы оператора в смену – 60 мин, при этом время непрерывной работы оператора – не более 1,5 мин с последующим обязательным перерывом не менее 3,5 мин.

Предельное значение силы нажатия (65) Н.

Уровни виброускорения в октавных полосах частот для каждого координатного направления должны соответствовать требованиям СН 2.2.4/2.1.8.566 и указанны в таблице 2.

Таблица 2

Среднегеометрическая частота октавной полосы, Гц	8	16	31,5	63	125	250	500	1000
Логарифмический уровень виброускорения, дБ (+12 дБ)	123	123	129	135	141	147	153	159
Логарифмический уровень корректированного значения виброускорения, дБ (+12 дБ)	126							

4.12 Разрешается производить работы машиной в металлических сооружениях с ограниченной возможностью перемещения и выхода оператора при условии, что машина (и притом только одна) получает питание от автономной установки (от разделительного трансформатора).

4.13 Подключение к сети вспомогательного оборудования (трансформаторов, двигательгенераторной установки) и отсоединение его должны производить лица электротехнического персонала.

4.14 При эксплуатации машины необходимо бережно обращаться с ней, не подвергать машину ударам, перегрузкам, воздействию грязи и нефтепродуктов.

4.15 Шнур питания машины должен быть защищен от случайного повреждения (например, подвешен).

4.16 По окончании работы или смены машина должна быть очищена от грязи и сдана лицу, отвечающему за ее исправность.

4.17 После каждой разборки электрической части машину необходимо подвергать испытанию на электробезопасность напряжением 2500 В, частотой 50 Гц в течение 3 с на высоковольтной установке, прикладывая электроды к редуктору и контактам вилки при включенном выключателе.

ВНИМАНИЕ!
ПЕРЕД ИСПОЛЬЗОВАНИЕМ МАШИНЫ ВНИМАТЕЛЬНО ОЗНАКОМЬТЕСЬ С УКАЗАНИЯМИ ПО ТЕХНИКЕ БЕЗОПАСНОСТИ И СТРОГО СОБЛЮДАЙТЕ ИХ. КРОМЕ ЭТОГО В ОБЯЗАТЕЛЬНОМ ПОРЯДКЕ СЛЕДУЕТ СОБЛЮДАТЬ ОБЩИЕ УКАЗАНИЯ ИНСТРУКЦИИ ПО БЕЗОПАСНОСТИ, ПРИВЕДЕННЫЕ ВЫШЕ.

4.18 Несколько советов оператору:
- не допускайте детей к машине. Если машина не используется, храните ее в недоступном для детей месте;
- не перегружайте машину, для выполнения тяжелых работ не используйте машины малой мощности;
- носите неширокую рабочую одежду, чтобы ее не захватило подвижными частями машины. Длинные волосы убирайте под сетку для волос;
- при работах под открытым небом:
  а) носите резиновые перчатки и нескользящую обувь;
  б) используйте только специальный удлинительный кабель;
- при работе принимайте устойчивое положение тела и всегда сохраняйте равновесие, держите машину так, чтобы искры летели от себя;
- при наличии пыли работайте в защитной маске. При наличии устройства для подключения приспособлений для отсасывания и улавливания пыли убедитесь в том, что они подключены и используются надлежащим образом;
- не обрабатывайте материалы, содержащие асбест, цемент, мел и абразивы;
- избегайте прикосновения тела к заземленным предметам, например, к трубам, батареям, плитам, холодильникам;
- избегайте случайного включения машины: не носите подключенную к электрической сети машину, прикасаясь пальцем к клавише выключателя;
- закрепляйте заготовку. Для закрепления заготовки используйте зажимные приспособления или тиски, заготовка будет зафиксирована более надежно;
- держите руки на расстоянии от вращающихся частей машины. Обращайте внимание на то, что круг продолжает вращаться после выключения машины;
- убедитесь в том, что круг не контактирует с обрабатываемой деталью перед включением;
- не используйте отрезной круг для бокового шлифования;
- не прикасайтесь к обрабатываемой детали сразу же после обработки; она может быть очень горячей и обжечь Вашу кожу;
- защищайте круг от ударов и попадания на него масла;
- используйте машину только для резки всухую (без охлаждения).

5 ПОДГОТОВКА К РАБОТЕ И ПОРЯДОК РАБОТЫ

НАПРЯЖЕНИЕ ИСТОЧНИКА ТОКА ДОЛЖНО СОВПАДАТЬ С ДАННЫМИ НА ЗАВОДСКОМ ЗНАКЕ.
ПЕРЕД СБОРКОЙ И РЕГУЛИРОВКОЙ ВСЕГДА ОТКЛЮЧАЙТЕ ЭЛЕКТРОИНСТРУМЕНТ ОТ СЕТИ.
НЕ ДОПУСКАЙТЕ НАГРУЗКУ ЭЛЕКТРОИНСТРУМЕНТА, ВЫЗЫВАЮЩУЮ ЕГО ОСТАНОВКУ.
ШЛИФОВАЛЬНЫЕ И ОТРЕЗНЫЕ КРУГИ ПРИ РАБОТЕ СИЛЬНО НАГРЕВАЮТСЯ, ПОЭТОМУ ДО ИХ ОСТЫВАНИЯ НЕ ДОТРАГИВАЙТЕСЬ ДО НИХ РУКАМИ.

5.1 По приобретении машины до начала работы внимательно изучите настоящее РЭ, обратив особое внимание на требования безопасности раздела 4. При работе машиной не требуется индивидуальных средств защиты от поражения электрическим током.
Каждый раз перед началом работы необходимо произвести:

– проверку комплектности и надежности крепления деталей;

– внешний осмотр (в отношении исправности шнура питания, его защитной трубки и штепсельной вилки, целостности изоляции корпуса, поворотной ручки);

– проверку соответствия напряжения сети (источника питания) напряжению, указанному на заводском знаке машины;

– проверку четкости работы выключателя;

– проверку работы машины на холостом ходу не менее 1 мин.

При несоответствии хотя бы одному из перечисленных требований, а также при просроченной дате периодической проверки работа недопустима.

Не допускается присутствие посторонних лиц в рабочей зоне, необходимо содержать в чистоте рабочую зону, захламленность может привести к возникновению травм. Включение машины необходимо производить до соприкосновения инструмента с обрабатываемой поверхностью.

5.2 Во время работы машины необходимо:

– выполнять требования, изложенные в разделе 4;

– производить включение и выключение вилки только при выключенной машине;

– следить за температурой корпуса редуктора и электродвигателя, которая не должна превышать температуру окружающей среды более, чем на 60 º С.

5.3 Включение и выключение.

Перед включением необходимо проверить исправность питающего шнура и штепсельной вилки.

5.3.1 Включение:

– нажать на курок (5) выключателя (4 рисунок1) и отпустить его, машина включится и будет работать в фиксированном положении курка;

– для длительного режима работы без фиксированного положения выключателя курком включить машину и удерживать клавишу (6) в поджатом состоянии.

5.3.2 Выключение:

– для выключения нажать и отпустить клавишу (6) выключателя.

5.4 Установка защитного кожуха.

Для закрепления защитного кожуха на крышке редуктора необходимо:

– вывернуть винт до распруживания хомута, совместить выступ на хомуте кожуха с пазом в крышке, установить кожух и повернуть в необходимое положение, ввернуть винт и зафиксировать защелкой, проверить надежность закрепления кожуха от проворота; в случае проворота от руки, освободить защелку и довернуть винт. При правильной затяжке винта в дальнейшем его регулировка практически не потребуется.

5.5 Установка положения поворотной ручки (3).

– отсоединить вилку шнура питания из розетки;

– нажать фиксатор (15), повернуть ручку в удобное для работы положение и отпустить фиксатор;

– проверить надежность фиксирования ручки.

Поворотная ручка может быть установлена в трех различных положениях.

5.6 Установка дополнительной ручки.

Установка дополнительной ручки (8) производится оператором в одном из трех положений для удобства работы.

5.7 Установка или замена рабочего инструмента:

вынуть вилку шнура питания из розетки;

– установить фланец (11) на вал;

– установить отрезной или шлифовальный круг (10) на фланец, одеть резиновую прокладку (13) и закрепить гайкой (12);

– зафиксировать шпиндель нажатием кнопки стопорения (14);

– завернуть гайку (12) ключом.

После установки отрезного или шлифовального круга включить машину и проверить отсутствие вибрации, при сильной вибрации круг заменить.

Для снятия круга нужно зафиксировать шпиндель и отвернуть гайку ключом.

5.8 Эксплуатация.

Машину шлифовальную подводить к обрабатываемому материалу во включенном состоянии, кабель отводить в заднюю сторону от машины. При отрезных работах круг в плоскости резания не перекашивать. Не допускать перегрузки машины.

5.9 Необходимо следить, чтобы отверстия для охлаждения в редукторе и ручке были всегда чистыми и открытыми.

5.10 Все работы, связанные с техническим обслуживанием, проверкой и ремонтом машины, могут быть произведены в специализированных подразделениях предприятияизготовителя быстро и качественно.

6 ТЕХНИЧЕСКОЕ ОБСЛУЖИВАНИЕ

ВНИМАНИЕ! ПЕРЕД НАЧАЛОМ ЛЮБЫХ РАБОТ ВСЕГДА ОТКЛЮЧАЙТЕ МАШИНУ ОТ СЕТИ.

6.1 Техническое обслуживание, контроль за исправностью и технический ремонт машины должны производиться электрослесарем, имеющим не ниже третьей квалификационной группы по технике безопасности.

6.2 Ремонт машины должен производиться специализированным предприятием (подразделением).

Каждая машина после ремонта должна быть подвергнута приемосдаточным испытаниям по следующей программе: обкатка машины на холостом ходу не менее 30 мин, проверка правильности сборки (внешний осмотр, трехкратное включение и отключение выключателя у подключенной на номинальное напряжение машины, при этом не должно быть отказов пуска и отключения), испытание на электрическую прочность (п. 4.17), дополнительно должны быть измерены уровни вибрации, величины которых должны соответствовать ГОСТ 17770-86 и корректированного уровня звуковой мощности в соответствии с нормами ГОСТ 12.2.030-2000.

6.3 Машина и вспомогательное оборудование к ней (трансформаторы, удлинители и т.п.) должны подвергаться периодической проверке не реже 1 раза в 6 мес.

6.4 В объем периодической проверки машины и вспомогательного оборудования входят:

– внешний осмотр;
– проверка работы на холостом ходу не менее 5 мин;
– измерение сопротивления изоляции (выполняется мегомметром на 500 В при включенном выключателе), сопротивление изоляции должно быть не менее 7 МОм;
– осмотр щеток и замену их при высоте менее 12 мм;
– удаление угольной пыли с деталей электропривода и замена смазки в редукторе через 160 часов работы;
– измерение уровней вибрации и звуковой мощности для проверки соответствия их нормам ГОСТ 17770-86 и ГОСТ 12.2.030-2000.

Положение щеток в щеткодержателе при эксплуатации не менять; при замене произвести пришлифовку новых щеток при напряжении 110 В; площадь пришлифовки не менее 80 %.

В редуктор и подшипники закладывать смесь смазок: 25% - Литол-24 ГОСТ 21150-87 и 75 % - масла индустриального И-40А ГОСТ 20799-88, предварительно удалив старую смазку.

6.5 При длительных перерывах в работе наружные поверхности деталей машины, подвергающиеся коррозии, должны быть покрыты консервационной смазкой.

7 ВОЗМОЖНЫЕ НЕИСПРАВНОСТИ И СПОСОБЫ ИХ УСТРАНЕНИЯ

Возможные неисправности и способы их устранения приведены в таблице 3.

Таблица 3

Неисправность	Вероятная причина	Способ устранения
1. При включении электропривод машины не работает	Неисправен выключатель, электронный блок или вилка, обрыв в шнуре питания или монтажных проводниках, нет контакта щетки с коллектором:	Устранить неисправность
	загрязнен коллектор;	Очистить коллектор
	изношены или повреждены щетки.	Заменить щетки
2. Под щетками происходит сильное искрение	Плохой контакт щеток с коллектором:	
	ослаблена пружина;	Заменить пружину
	загрязнены щетки и коллектор;	Протереть щетки и коллектор бензином
	зависли щетки;	Зачистить щетки и щеткодержатели
	поверхность коллектора выработана	Проточить коллектор
3. Машина во время работы стопорится	Поломка зубьев шестерен.	Заменить шестерни
	Выход из строя подшипников	Заменить подшипники
	Заклинивание фиксатора шпинделя	Заменить фиксатор

8 КОНСЕРВАЦИЯ, УПАКОВКА, ХРАНЕНИЕ И ТРАНСПОРТИРОВАНИЕ

8.1 Комплектующие детали и инструмент законсервированы рабочей смазкой, применяемой в машине, или жидким маслом. Срок хранения до переконсервации – 3 года.

8.2 машина должна храниться упакованной в картонную коробку в сухом отапливаемом помещении при температуре не ниже 5º С и влажности воздуха не более 95 % (при температуре 25 ºС).

Помещение для хранения машин должно быть оборудовано стеллажами, полками, ящиками, обеспечивающими сохранность машин.

8.3 Складирование:

- при хранении в коробках или футлярах – не более чем в 3 ряда;
- при хранении без упаковки – только в один ряд.

8.4 Транспортирование – при температуре от минус 30 ºС до плюс 40 ºС. Должны быть приняты меры предосторожности, исключающие повреждение машины.

Транспортирование упакованных машин может производиться всеми видами транспорта в крытых транспортных средствах в соответствии с правилами, и действующими на этом виде транспорта.

9 СВИДЕТЕЛЬСТВО О ПРИЕМКЕ

Машина МШУ-2-230-П МКВИ. 298135.013 № _____
наименование изделия обозначение заводской номер

изготовлена и принята в соответствии с обязательными требованиями государственных стандартов, действующей технической документации и признана годной для эксплуатации.

Начальник ОТК

М.П. _____ _____
личная подпись расшифровка подписи

Дата выпуска _____
год, месяц, число

10 СВИДЕТЕЛЬСТВО О ПРОДАЖЕ

Машина МШУ-2-230-П заводской №_____
продана_____
наименование, номер магазина (организации),

_____
адрес

Штамп магазина (организации)

Дата продажи_____

11 ГАРАНТИИ ИЗГОТОВИТЕЛЯ

11.1 гарантийный срок эксплуатации – 1 год со дня продажи машины магазином (организацией). Срок службы машины – 3 года.

При отсутствии в руководстве и гарантийном талоне штампа магазина (организации) и отметки о дате продажи гарантийный срок исчисляется с даты выпуска машины изготовителем.

11.2 Гарантийные обязательства производителя действительны лишь при соблюдении потребителем всех условий и правил эксплуатации, хранения и транспортирования, указанных в данном руководстве.

11.3 Гарантийные обязательства производителя не распространяются на:

- машины без руководства по эксплуатации и при отсутствии гарантийного талона;
- машины с поврежденными шлицами винтов и повреждениями в местах соединения корпусных деталей с другими деталями машины при попытке самостоятельного вскрытия или ремонта машины вне гарантийной мастерской;
- быстроизнашиваемые части машины (щетки, сальники, смазку);
- машины с повреждениями и неисправностями, возникшими в результате небрежного обращения с машиной при работе и хранении (механическое повреждение корпуса, сетевого шнура и т.п.), при работе машины с перегрузкой (выход из строя выключателя, электронного блока (вместе

со статором и якорем), спекание обмоток якоря и статора), при неправильной эксплуатации (использование машины не по назначению, установка на машину не предназначенных изготовителем насадок, дополнительных приспособлений и т.п.);

- машины с коррозией и сильным загрязнением вентиляционных отверстий и внутренних полостей бетонной, кирпичной и керамической пылью.

11.4 Взаимоотношения между потребителем и изготовителем при выявленных неисправностях изделия осуществляется в соответствии с Законом Российской Федерации «О защите прав потребителей».

11.5 При достижении неремонтопригодного состояния изделие рекомендуем утилизировать на специальном предприятии вторсырья. Стальные, алюминиевые и цинковые детали, медные провода могут быть утилизированы как лом черных и цветных металлов.

12 СЕРВИСНОЕ ОБСЛУЖИВАНИЕ

12.1 Сервисное обслуживание и продажу запасных частей осуществляют:

-технический центр «Олимп».

Тел.:(8332) 64-45-74, факс: (8332) 38-46-20;

П р и м е ч а н и е – Перечень организаций по гарантийному обслуживанию электроинструмента указан в приложении А.

13 КОНТАКТЫ

13.1 Оставить отзывы о работе инструмента и ознакомиться с полным перечнем продукции Вы можете на сайте предприятия:

https://shop.lepse.com

Электронный адрес предприятия:

e-mail:marketing@lepse.com

13.2 По вопросам приобретения гражданской продукции и запасных частей обращаться:

Акционерное общество «Электромашиностроительный завод «ЛЕПСЕ»

610006, РОССИЯ, г. Киров, Октябрьский пр-т, 24

Тел.:8-800-250-45-15

Анкета отзывов и предложений потребителей- приложение Б.

14 СВЕДЕНИЯ О СОДЕРЖАНИИ ДРАГОЦЕННЫХ МАТЕРИАЛОВ И ЦВЕТНЫХ МЕТАЛОВ

14.2 Драгоценные материалы:

Серебро – 0,11642 г.

14.2 Цветные металлы:

алюминий и алюминиевые сплавы – 0,74 кг;

медь и сплавы на медной основе – 0,794 кг.

Сведения о местах расположения драгоценных материалов и цветных металлов и их количество в составных частях машины указаны в приложении В.

ПРИМЕЧАНИЕ – Приложение В к руководству не прикладывается, высылается по требованию потребителя.

Приложение А (справочное от 16.01.2020)

Сервисные центры, осуществляющие гарантийное обслуживание электроинструмента производства АО «ЛЕПСЕ»

Внимание! В перечне сервисных центров возможны изменения. В случае затруднений смотрите перечень сервисных центров на интернет-сайте предприятия https://shop.lepse.com.
В случае невозможности ремонта продукции АО «ЛЕПСЕ» в региональных сервисных центрах обращайтесь по адресу:
г. Киров, 610004, ул. Ленина, 20, ТЦ «ОЛИМП», тел: (8332) 64-45-74, 38-46-20.

Город	Адреса и телефоны сервисных центров
Алматы, респ. Казахстан	050005, пр. Райымбека, 312, ИП Воронин И.В. Тел.: (7272) 47-92-58
Анапа, Краснодарский край	343440, ул. Промышленная, 13 и ул. Заводская, 28В, ИП Долганов М.В. Тел.: (8918) 261-54-10
Ангарск, Иркутская обл.	665806, 120-й квартал, 27/3, строение 9, ИП Стародумова Л.В. Тел.: (3955) 683-000, 53-58-58
Арзамас, Нижегородская обл.	607220, ул. Заготзерно, строение 2В, ИП Кусакин М.А. Тел.: (83147) 9-83-25
Армавир, Краснодарский край	352900, ул. Энгельса, 121А, ИП Черемисина Т.А. Тел.: 8-938-537-76-25, 8-953-096-10-23
	352004, ул. Софьи Перовской, 17, м-н «Профф-Ремонт», ИП Усков С.В. Тел.: 8-928-236-45-01
Арсеньев, Приморский край	692330, ул. Ленинская, 15, м-н «Мастер, ИП Науменко И.И. Тел.: (42361) 4-44-20
Астрахань	414022, ул. Н. Островского, 148 «Г», ИП Агенкова М.М. Тел.: (8512) 62-69-40
Белореченск, Краснодарский край	352000, ул. Первомайская, 1А, ИП Солопов О.А. Тел.: (86155) 2-21-26, 8-918-951-75-05
Брянск	241013, пер. Металлистов, 4А, ООО «Электротехцентр». Тел.: (4832) 57-18-76
	241010, ул. Флотская, 99А, ИП Тимошин С.Н. Тел.: (4832) 31-12-12
Владимир	600014, пр. Строителей, 22А, ИП Бутаков Ю.М. Тел.: (4922) 33-66-60, 33-09-22, 36-44-27
Грозный, ЧР	340015, ул. Краснофлотская, 21, ИП Абдулкадырова А.В. Тел.: (928) 720-19-19
Ейск, Краснодарский край	353000, ул. Энгельса, ИП Лепешкин К.В. Тел.: (906) 431-06-16
Екатеринбург	620085, ул. Агрономическая, 23, ИП Акимов В.Г. Тел.: (343) 297- 82- 31

Город	Адреса и телефоны сервисных центров
Иваново	Ул. Красногвардейская, 33, ИП Грушина М.Е. Тел.: (4932) 41-66-77, 41-70-77
Ижевск	426011, ул. Майская, 30, ООО «РЭМО». Тел.: (3412) 72-72-76, 73-95-85
	426057, ул. Телегина, 30, ИП Струков А.А. Тел.: (3412) 51-25-53
Иркутск	664075, ул. Байкальская, 239, корп. 7, ИП Паздникова Л.И., ТЦ «Эстом». Тел.: (3952) 22-60-29, 22-87-24, 35-44-52
Казань	420127, ул. Михаила Миля, 61, ООО «Лес и Сад». Тел.: 8-987-285-99-77
Калининград	236029, ул. Горького, 107, ИП Онищенко В.А. Тел.: (911) 472-80-51
Кемерово	Пр. Ленина, 21 а, 2 этаж, ИП Кукченко В.В. Тел.: (3842) 35-39-67
Киров	610004, ул. Ленина, 20, ТЦ «Олимп». Тел.: (8332) 38-46-20, 64-45-74
Киров, Калужская обл.	249440, пер. Базарный, 2Б. Тел.: (48456) 5-49-87
Кострома	156000, ул. Северной правды, 41а, СЦ «ИНТЕХ». Тел.: (4942) 32-59-91, 32-33-33
Краснодар	350000, ул. Кирова, 107, СЦ «Алекс». Тел.: (8612) 59-70-76
	Ул. Красных партизан,166, ИП Ларионова Е.И. Тел.: 7-989-259-35-35
	350910, пос. Пашковский, пер. Новый, 23, И.П. Конарев В.А. Тел.: (8612) 66-30-96
	350058, ул. Головатого, 592, ИП Бондаренко Ю.В. Тел.: (861) 272-46-26
Красноярск	660121, ул. Парашютная, 15, ООО «Инструмент-Сервис». Тел.: (3912) 619-895
	660022, ул. Спандаряна, 7, ИП Высоцкий В.А. Тел.: (3912) 93-54-33
Курган	640018, ул. Пичугина, 9, ООО «ЗауралМонтажСервис» Тел.: (3522) 63-49-34
Курск	305019, ул. Малых, 44Б, ИП Елецкий Ю.В. Тел.: (4712) 39-40-74, 39-40-45
Магнитогорск	455007, ул. Советская, 193, ИП Овод С.П. Тел.: (3519) 24-07-61, 30-05-90

Город	Адреса и телефоны сервисных центров
Миасс, Челябинская обл.	456303, ул. 60 лет Октября,10, ИП Князева Е.А. Тел.: (3513) 591-818, 578-250
	456323, ул. Октябрьская, 7, ООО «Инструмент-Сервис». Тел.: (3513) 26-00-52
Набережные Челны	Пос. Сидоровка, КУМ «Закамье», склад 11, ИП Романов Г.Ф. Тел.: (8552) 40-80-40, 70-85-58
Нальчик Кабардино-Балкарская респ.	360000, ул. А. Кадырова, 8, АСЦ «ССР-Сервис», ИП Рассолов С. А. Тел.: (960) 422-38-81
Новосибирск	630124, ул. Почтовый лог, 1, м-н «Пила», ИП Чалков С.А. Тел.: (383) 256-11-80
	630124, ул. Доватора, 15, ИП Огородников Н.А. Тел.: (383) 255-10-55
Октябрьский, респ. Башкортостан	452613, ул. Космонавтов, 7/3, ИП Иванова Ю.Р. Тел.: (34767) 3-85-34
Оренбург	460004, ул. Юркина, 11а, склад 11/1, ИП Чеканова О.А. Тел.: (3532) 90-79-26
	460052, ул. 16 Линия, 2А, ИП Гаманов Д.А. Тел.: (3532) 45-80-55
	460000, ул. Транспортная, 8, ИП Букатов О.В. Тел.: (3532) 93-67-27, 20-44-33
	460018, ул. Орская, 99, ИП Ванюшин А.В. Тел.: (3532) 21-42-88
Омск	644070, ул. Богдана Хмельницкого, 91, ИП Заречнев А.Г. Тел.: (3812) 39-63-36, 76-65-89.
Орск, Оренбургская обл.	462421, ул. Батумская, 25, ИП Бердников В.В. Тел.: (3537) 37-23-83
Первоуральск, Свердловская обл.	623100, ул. Вайнера, 27А, ИП Николаев С.А. Тел.: (3439) 66-40-45
Пермь	614111, ул. Саранская, 5, ООО «Академия инструмента». Тел.: (342) 211-31-12, 211-31-13
	614068, ул. Плеханова, 2, оф.5, ИП Охапкина О.А. Тел.: (342) 237-02-02, 236-97-36
	614022, ул. Левченко, 1, ИП Шарафутдинов А.В. Тел.: (342) 2-200-900, 2-242-242
	614068, ул. Дзержинского, 17, ООО «ЛЕКАР-СЕРВИС». Тел.: (342) 237-16-01, 237-15-60
	614000, ул. Петропавловская, 123, оф.5, ИП Белослудцев В.В. Тел.: (342) 236-98-50

Город	Адреса и телефоны сервисных центров
Пермь	614000, ул. Пушкина, 113, ИП Сайдаков Д.В. Тел.: (342) 244-65-30, 244-84-11
Пугачев, Саратовская обл.	413720, ул. Железнодорожная, 15, ИП Мищенко Г.П. Тел.: (84574) 2-78-20, 2-10-46
Пятигорск, Ставропольский край	357560, ул. Объездная, 35, рынок «Казачий Майдан», ИП Сибирко М.Д. Тел.: (928) 816-10-75
	357500, проезд Суворовский, 1А, ООО «ЭЛЕКТРА». Тел.: (8793) 38-27-57
Ростов-на-Дону	344091, ул. Каширская, 1А, ИП Коробов В.А. Тел.: (863) 292-99-45
	344079, ул. Нансена, 77, ООО «Электроинструмент-Сервис». Тел.: (863) 295-74-65, 295-74-25
	344000, ул. Студенческая, 11, ИП Горбаненко А.Г. Тел.: 8-918-532-28-25, 8-929-818-96
	344065, ул. Троллейбусная, 8, ИП Мнацаканян В.В. Тел.: (863) 241-00-20
	344034, ул. Привокзальная, 2, ООО ПКФ «АВС». Тел.: (863) 238-36-13
	344056, ул. Белорусская, 196А, ИП Горбунов Г.Н. Тел.: (863) 295-62-82
Рязань	Ул. Зубковой, 8а, ИП Ильина Н.С. Тел.: (4912) 32-07-81, 27-74-54
Самара	443022, Заводское шоссе, 9, ООО ТК «Аверс». Тел.: (846) 932-06-11, 955-02-82, 955-13-19, 992-64-71
Санкт-Петербург	193148, ул. Ткачей, 15, пом. 2-Н, ООО «Инструмент-Сервис». Тел.: 560-65-80
Саратов	410015, ул. Пензенская, 4, ИП Никитина Н.В. Тел.: (8452) 94-74-30, 54-14-18
Ставрополь	355035, Михайловское шоссе, 12, ИП Мовсесян А.Ю. Тел.: (8652) 23-01-46
Стерлитамак, Респ. Башкортосан	453100, ул. Тукаева, 24 а, ИП Исаев А.В.. Тел.: (3473) 31-04-31
Сыктывкар	167002, ул. Морозова, 104/1, ИП Портнягина Е.В.. Тел.: (8212) 29-71-30
Томск	634061, ул. Герцена, 72, ИП Брусницын Н.К. Тел.: (3822) 523-473, 522-526
Тюмень	625000, ул. 50 лет Октября, 6, ИП Андреев А.В. Тел.: (3452) 448-833, 696-041

Город	Адреса и телефоны сервисных центров
Улан-Удэ	670000, пр. Автомобилистов, 4б, ИП Михайлова Т.Н. Тел.: (3012) 37-30-73
	670045, ул. Ботаническая, 68, ООО «Промтехцентр-сервис». Тел.: (3012) 45-31-72
Ульяновск	432054, ул. Камышинская, 40, ИП Тетеревников В.В. Тел.: (8422) 68-16-94
	432032, Московское шоссе, 17, ООО «Спецкомплект». Тел.: (8422) 37-05-47, 37-05-40
	432028, ул. Октябрьская, 22 Г/3, ИП Бирюков М.В. Тел.: 8-927-817-72-38
Хабаровск	680009, ул. Хабаровская, 15, корп.3, помещение 8, ООО «Инструмент комплекс». Тел.: (4212) 45-12-15
Челябинск	454010, ул. Гагарина, 4, ИП Сафронов В.Д. Тел.: (351) 256-13-60
	454008, ул. Косарева, 2, корп.2, ИП Харченко Е.Н. Тел.: (351) 793-66-63
Череповец, Вологодская обл.	162611, пр. Строителей, 28А, ИП Куликов Д.В. Тел.: (8202) 255-005
Черкесск, КЧР	369009, ул. Гутякулова, 13Д, ИП Кущев Е.А. Тел.: (8782) 21-05-57
г. Щелково Московская обл.	141101, ул. Свирская, 3, ООО «Классный сервис». Тел.: (496) 566-52-37, (926) 225-14-45, (916) 103-57-12
Ярославль	150055, ул. Ляпидевского, 13, ИП Тюленев В.Ю. Тел.: (4852) 98-35-42
	150049, ул. Труфанова, 28, ИП Тюленев В.Ю.

ПРИЛОЖЕНИЕ Б

УВАЖАЕМЫЙ ПОКУПАТЕЛЬ!

Благодарим Вас за выбор электроинструмента производства АО «ЛЕПСЕ».

Надеемся, что он оправдает Ваши ожидания и будет Вам надежным помощником.

Для того, чтобы знать больше о Ваших потребностях и предложениях, мы просим Вас заполнить прилагаемую анкету и выслать ее по адресу: Акционерное общество «Электромашиностроительный завод «ЛЕПСЕ» 610006, РОССИЯ, г. Киров, Октябрьский пр-т, 24.

Все присланные анкеты будут внимательно проанализированы, и Ваше мнение будет учтено в наших будущих планах.

Все заполненные и присланные анкеты участвуют в розыгрыше призов!

Условия проведения розыгрыша призов:

Розыгрыши призов проводятся два раза в год (в конце каждого полугодия)

В результате розыгрыша Вы можете получить:

- **Электроинструменты производства АО «ЛЕПСЕ»**
- **Кухонную технику производства АО «ЛЕПСЕ»**

В розыгрыше призов принимают участие жители России старше 18 лет.

Анкета участвует в одном розыгрыше.

Призы выигравшим участникам вручаются лично или могут быть высланы по почте.

АО «ЛЕПСЕ» не принимает претензий по поводу утраченных или поврежденных анкет.

Поставив свою фамилию и подпись внизу этой страницы, Вы подтверждаете, что Вы старше 18 лет и пользуетесь электроинструментом, ознакомлены и согласны с условиями проведения анкетирования и розыгрыша призов.

Все присланные материалы становятся собственностью АО «ЛЕПСЕ» и не подлежат возврату.

Решение жюри будет окончательным.

Результаты розыгрыша публикуются на интернет-сайте АО «ЛЕПСЕ» (www.lepse.com) **в разделе Новости.**

Для того, чтобы Ваша анкета участвовала в розыгрыше, Вам необходимо:

1. Аккуратно, печатными буквами, заполнить титульную часть анкеты
2. Ответить на вопросы анкеты
3. Отправить заполненную анкету

Надеемся на Ваше активное участие и желаем выиграть!

_____ /_____

подпись Ф.И.О.

Почтовый адрес _____

_____

Телефон, факс,E-mail _____

АНКЕТА

1. Укажите, пожалуйста, Ваш возраст

☐ 18 – 24 лет ☐ 36 – 45 лет
☐ 25 – 35 лет ☐ 46 – 60 лет ☐ старше 61 лет

2. С какой целью Вы приобретаете электроинструмент?

☐ для профессиональной деятельности
☐ для использования в быту

3. Какой инструмент производства АО «ЛЕПСЕ» Вы приобрели?

☐ МШУ-1,8-230-А ☐ МШУ-2-230
☐ э/ножницы НРЭН-520-2,8 ☐ МШУ-2,2-230
☐ э/ножницы ВЭРН-0,52-2,5 ☐ МШУ-2,4-230
☐ э/ножницы ВЭРН-0,52-П ☐ МШУ-0,8-125-Э
☐ МШУ-0,8-125 ☐ другое_____

4. Где Вы купили изделие?

☐ рынок ☐ гипермаркет
☐ специализированный магазин ☐ интернет-магазин
☐ хозяйственный магазин ☐ другое_____

5. По какой цене и когда Вы приобрели электроинструмент?

цена_____(руб.) **дата**_____

6. Что для Вас является важным при выборе электроинструмента?

☐ цена ☐ качество
☐ технические возможности ☐ надежность
☐ оптимальное сочетание цена / качество ☐ дизайн
☐ наличие сервисного обслуживания ☐ упаковка
☐ доверие к марке
☐ другое_____

7. Что влияет на Ваше решение при покупке электроинструмента?

☐ рекомендации знакомых ☐ личный опыт
☐ реклама ☐ обзоры в прессе
☐ советы продавца ☐ условия гарантии
☐ другое_____

8. Дайте, пожалуйста, оценку качества электроинструмента АО «ЛЕПСЕ» по отношению к его стоимости:

☐ отличное ☐ удовлетворительное
☐ очень хорошее ☐ не удовлетворительное
☐ хорошее

9. Какие еще производители электроинструмента Вам известны?

- _____
- _____
- _____
- _____
- _____

10. Как часто Вы совершаете покупку электроинструмента:

_____
_____

11. Ваши замечания, пожелания, предложения:

_____
_____
_____
_____

Благодарим за сотрудничество!

Готовы ответить на интересующие Вас вопросы.

Тел.:8-800-250-45-15

E-mail:marketing@lepse.com

Ф.И.О 20___ г. Исполнитель _____ на гарантийный ремонт (техническое обслуживание) КОРЕШОК ТАЛОНА №1

АО «Электромашиностроительный завод «ЛЕПСЕ»
Россия, 610006, г.Киров, Октябрьский проспект, 24

ТАЛОН № 1

на гарантийный ремонт (техническое обслуживание)
ножниц МШУ-2-230-П

Дата выпуска_____ Контролер ОТК_____
заполняется изготовителем

Заводской номер_____
заполняется продавцом

Продана магазином _____
наименование

_____
номер магазина и его адрес

Штамп магазина Дата продажи_____

Выполнены работы _____
_____
_____
_____
_____

Дата ремонта_____

Исполнитель Владелец

_____ _____
фамилия, имя, отчество подпись

_____
наименование предприятия, выполнившего ремонт,

_____
и его адрес

М.П.

_____
должность и подпись руководителя предприятия,
выполнившего ремонт

АО «Электромашиностроительный завод «ЛЕПСЕ»
Россия, 610006, г.Киров, Октябрьский проспект, 24

ТАЛОН № 2

на гарантийный ремонт (техническое обслуживание)
ножниц МШУ-2-230-П

Дата выпуска_____ Контролер ОТК_____
заполняется изготовителем

Заводской номер_____
заполняется продавцом

Продана магазином _____
наименование

_____
номер магазина и его адрес

Штамп магазина Дата продажи_____

Выполнены работы _____
_____
_____
_____
_____

Дата ремонта_____

Исполнитель Владелец

_____ _____
фамилия, имя, отчество подпись

_____
наименование предприятия, выполнившего ремонт,

_____
и его адрес

М.П.

_____
должность и подпись руководителя предприятия,
выполнившего ремонт

Ф.И.О 20___ г. Исполнитель _____ на гарантийный ремонт (техническое обслуживание) КОРЕШОК ТАЛОНА №2